温度センサーを使用した

風センサー

部品セット

2014年7月4日
エレ工房さくらい
http://ecwkit.nomaki.jp/

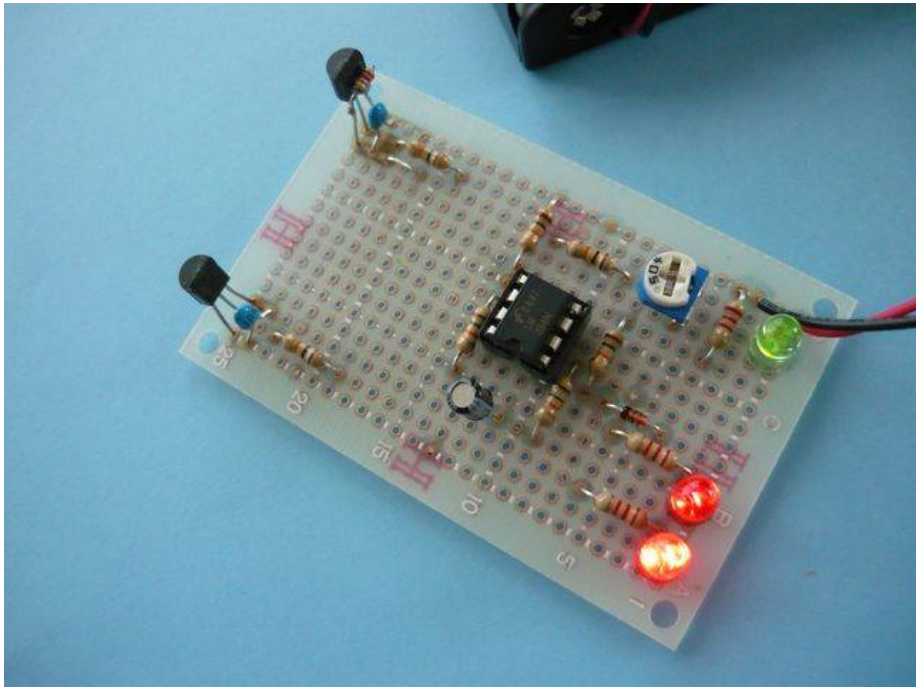

○IC	LM35DZ	・・・	2個
	LM358	・・・	1個
○ICソケット	8Pin　DipIC用	・・・	1個
○LED	5mm緑	・・・	1個
	5mm赤	・・・	1個
○ダイオード	1N4148	・・・	1個
○1／8W炭素皮膜抵抗（1／6Wか1／4W小型タイプの場合あり）			
	220Ω（色帯は赤赤茶金）	・・・	1個
○1／4W炭素皮膜抵抗（1／6Wや1／8Wの場合あり）			
	2．2kΩ（色帯は赤赤赤金）	・・・	3個
	10kΩ（色帯は茶黒橙金）	・・・	7個
○半固定抵抗	500kΩ	・・・	1個
○電解コンデンサ	16V10μF	・・・	1個
○積層セラミックコンデンサ	0．1μF（104）	・・・	2個
○ユニバーサル基板	（47×72mm）	・・・	1枚
○単三電池4本用電池ボックス		・・・	1個
○スズメッキ線	0．4φ	・・・	約50cm

LM35DZ　2個のうち1個は、平らな面に220Ωを密着させて接着し、220Ωのリード線をLM35DZのVdd、Vssのリード線にハンダ付けしてください。（下の写真）

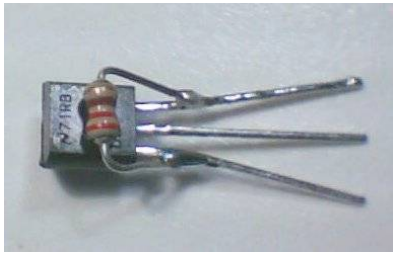

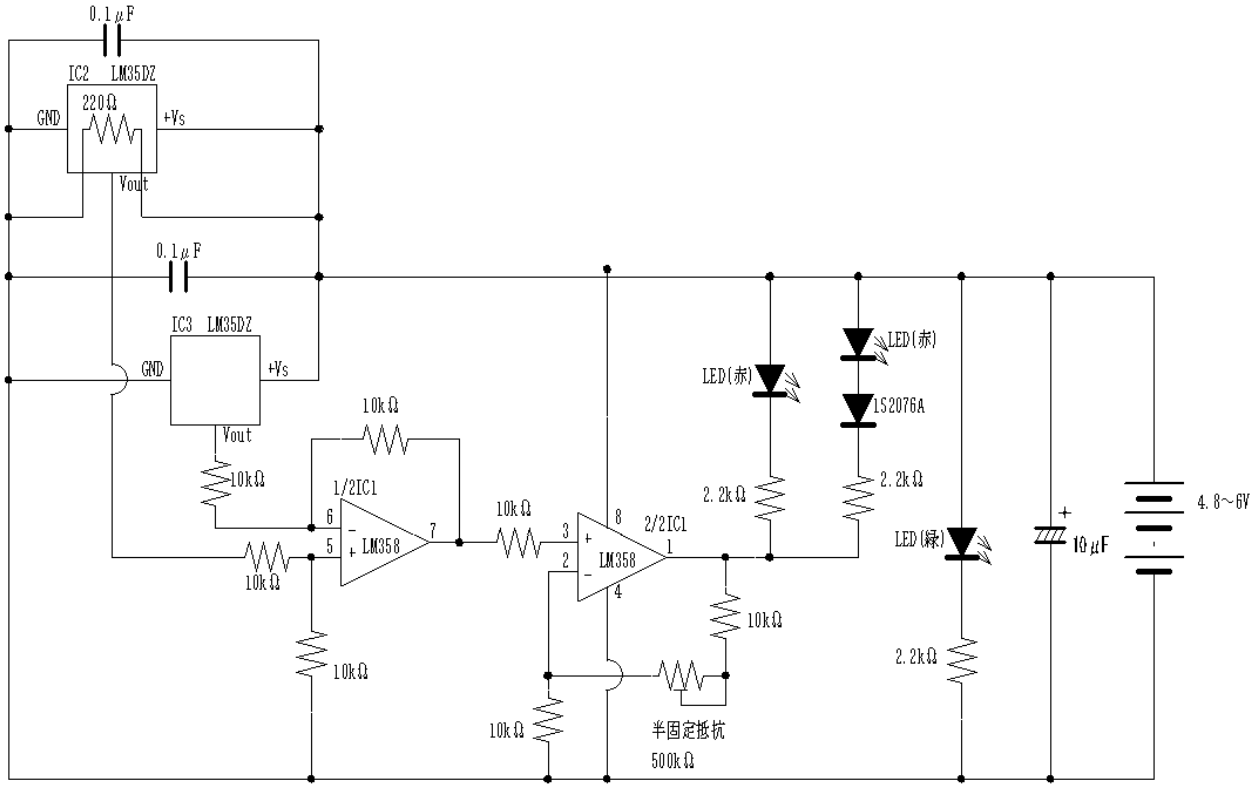
0.1μF
IC2 LM35DZ
220Ω
GND
+Vs
Vout
0.1μF
IC3 LM35DZ
GND
+Vs
Vout
10kΩ
10kΩ
1/2IC1
LM358
10kΩ
10kΩ
10kΩ
2/2IC1
LM358
10kΩ
10kΩ
半固定抵抗
500kΩ
LED(赤)
2.2kΩ
LED(赤)
1S2076A
2.2kΩ
LED(緑)
2.2kΩ
10μF
4.8～6V

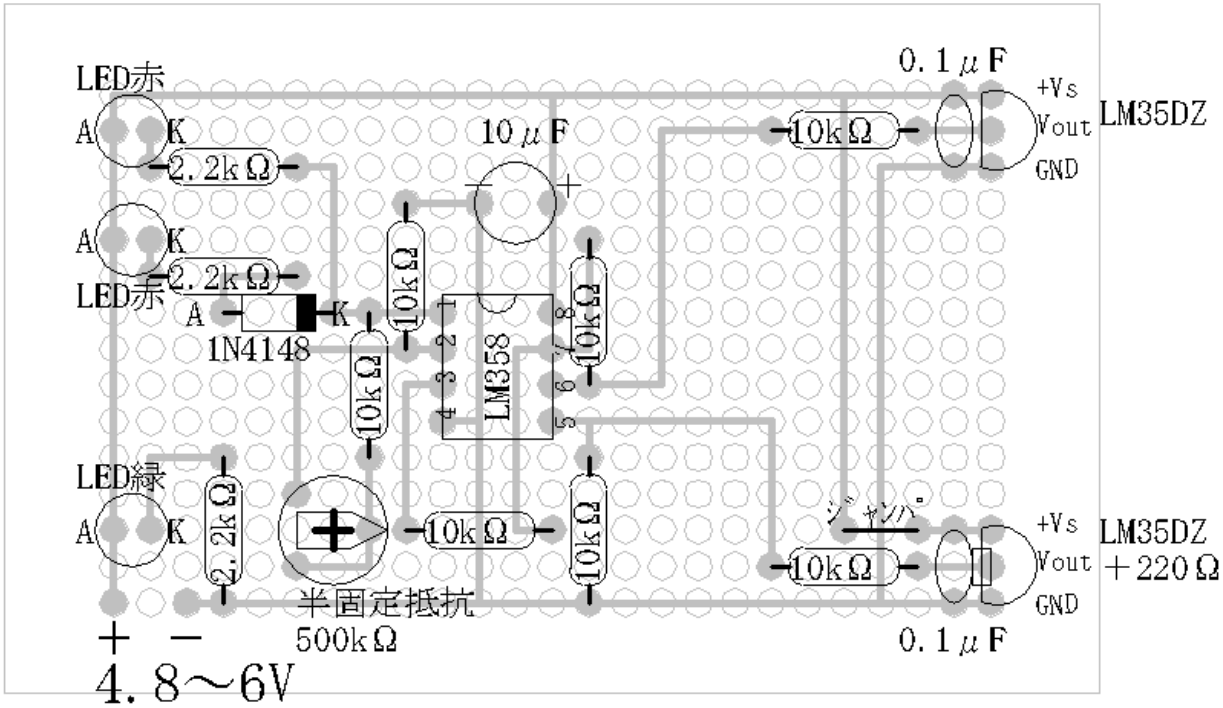
LED赤
A
K
2.2kΩ
A
K
2.2kΩ
LED赤
A
K
1N4148
10kΩ
10kΩ
10kΩ
10kΩ
LM358
10μF
LED緑
A
K
2.2kΩ
10kΩ
10kΩ
半固定抵抗
500kΩ
10kΩ
ジャンパ
10kΩ
0.1μF
+Vs
Vout
GND
LM35DZ
+Vs
Vout
GND
LM35DZ
＋220Ω
0.1μF
＋ －
4.8～6V